KBA Pastomat

Cambiador de bobinas de alta tecnología para la logística del papel integrada en la impresión digital, comercial y de periódicos

KBA
Koenig & Bauer Group

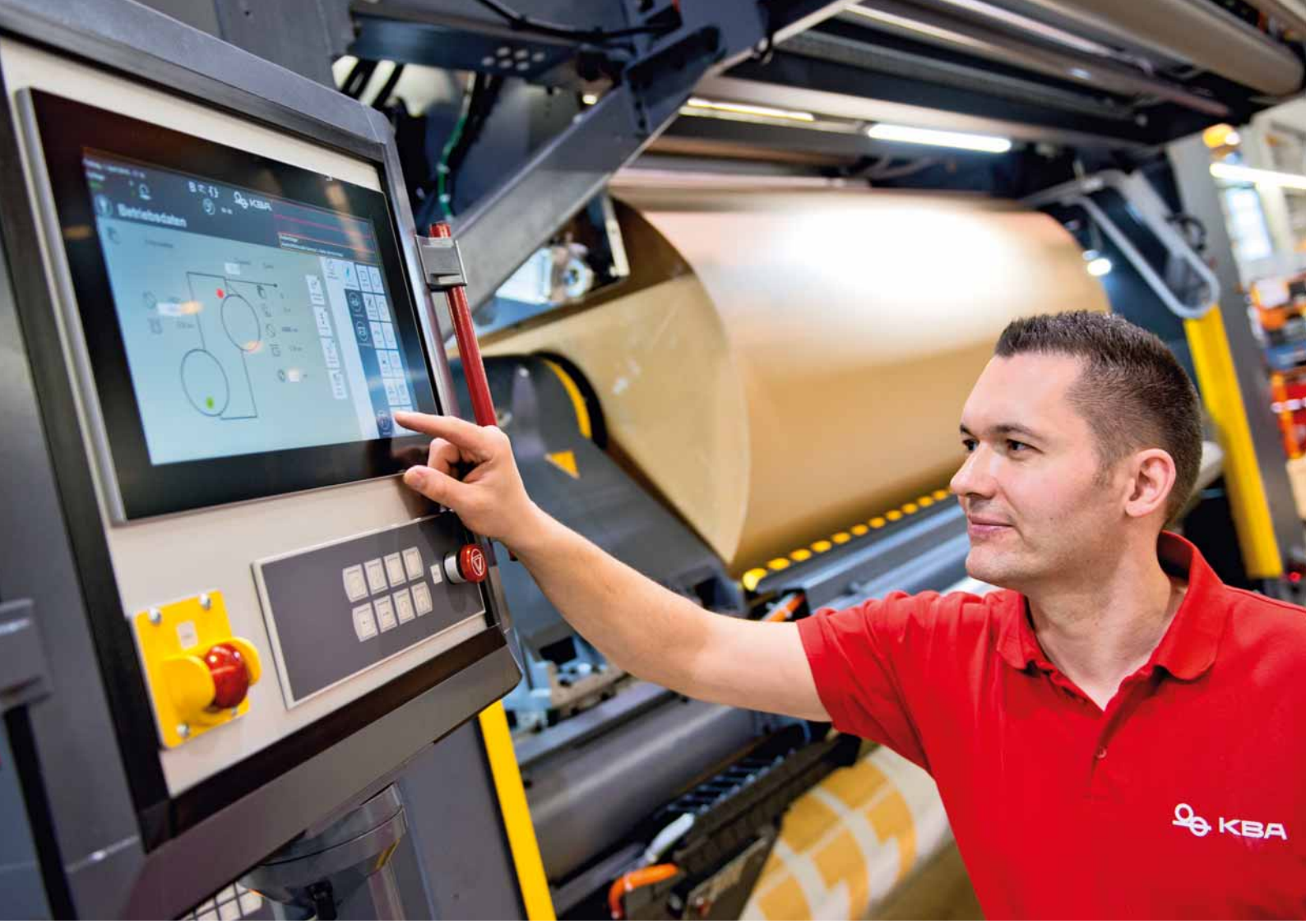

El cambiador de bobinas de alto rendimiento KBA Pastomat CL permite nuevas dimensiones en cuanto a anchura de hasta 2,80 m en la impresión digital

Tecnología punta para todos los casos

... pesos de bobina hasta 6 t

Para mejorar la rentabilidad, productividad y flexibilidad, muchas imprentas de periódicos y comerciales implementan rotativas con anchos de bobina más amplios y variables. La impresión digital abre nuevas dimensiones en cuanto a anchura de hasta 2,80. En muchos casos, desde el punto de vista económico, resultan apropiadas bobinas de papel con diámetros mayores. Para los diámetros de bobina ampliados de 1.270 a 1.524 mm se necesita un tercio menos de bobinas de papel y se logra reducir el esfuerzo de manejo, el personal necesario y la maculatura de arranque. Con Pastomat C y Pastomat CL, KBA ofrece dos variantes de su fiable cambiador de bobinas.

Pastomat C es la versión clásica del cambiador de bobinas de dos brazos concebida para velocidades de banda de hasta 17,2m/s, pesos de bobina de hasta 2,2 t, y bobinas con diámetros máximos de 1.270 mm y anchos de hasta 1.760 mm. Para máquinas más rápidas o más anchas de impresión digital y de periódicos, así como rotativas comerciales de alto volumen con velocidades de hasta 17,2 m/s, KBA tiene el cambiador de bobinas automático de alto rendimiento KBA Pastomat CL (CL de Classic Large) concebido para bobinas de papel con diámetros de hasta 1.524 mm y una anchura máxima de 2.800 mm. Hay disponibles cabezales de tensión alternativa con 3, 4 y 6 pulgadas adecuados para la aplicación correspondiente.

Fiabilidad y flexibilidad de la producción

Algunos de los puntos que cabe destacar de los cambiadores de bobinas de KBA son el accionamiento central, el frenado de las bobinas mediante robustos motores auxiliares AC con sistema de recuperación energética y la integración completa en el sistema de manejo de la máquina de impresión. Los brazos portabobinas divididos se pueden ajustar gradualmente con un motor eléctrico y permiten el uso de anchos de bobina variables para cambios en el número de páginas. Esto se traduce en mayor flexibilidad y menores tiempos de preparación durante la producción. Los

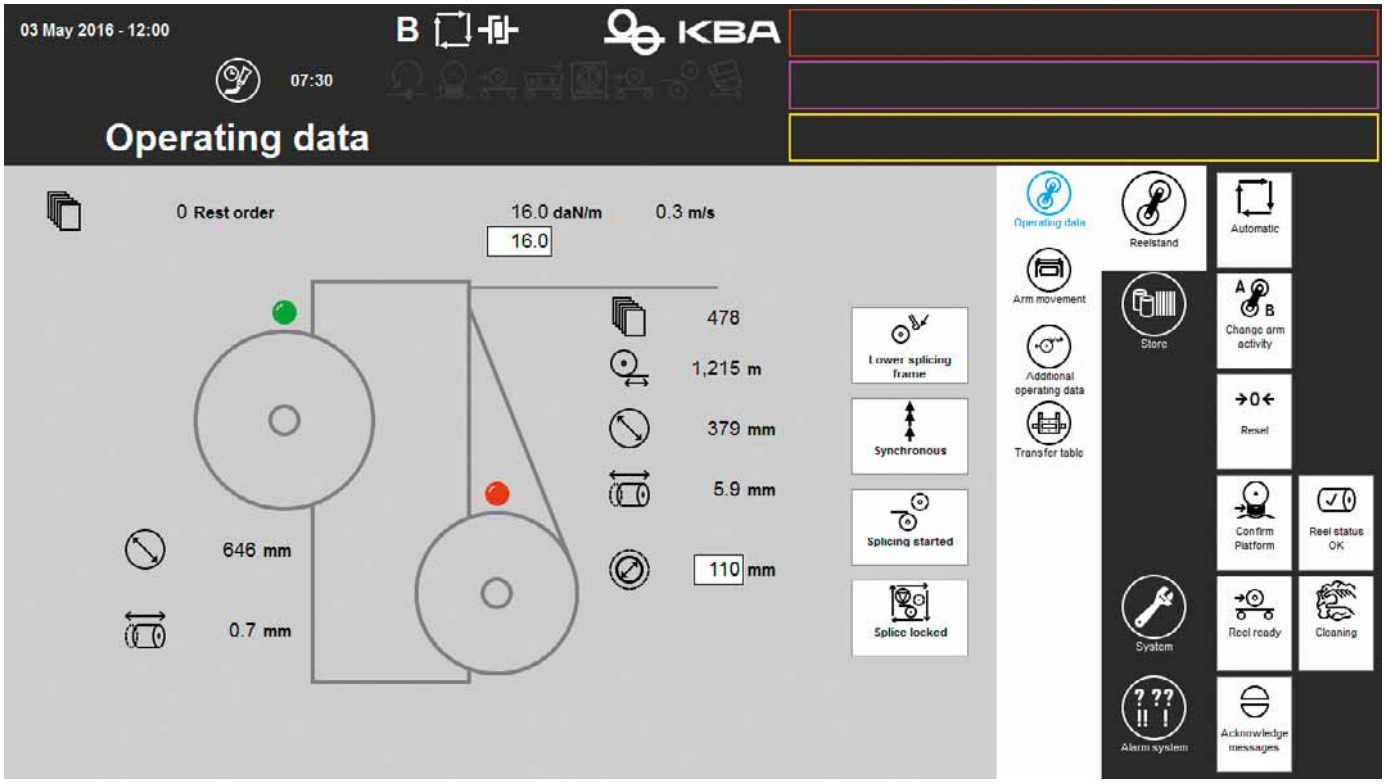

En el KBA Pastomat CL se ha rediseñado correspondientemente el ajuste de los brazos y se ha incrementado la rigidez del marco de soporte para la manipulación de bobinas de papel de hasta 6 t de peso

sencillos elementos de servicio con visores de información garantizan la facilidad del manejo. Una sólida estructura permite ofrecer las velocidades de banda más altas con un funcionamiento seguro. Los reducidos requisitos de mantenimiento mejoran la disponibilidad.

Los cambiadores de bobinas KBA Pastomat pueden vincularse sin problemas a una logística del papel integrada Patras A con abastecimiento automatizado de bobinas y evacuación de la bobina residual. En este ámbito KBA dispone de múltiples referencias con diversas soluciones de logística. Todos los dispositivos de seguridad cumplen la norma EN 1010 y las normativas de las asociaciones mercantiles.

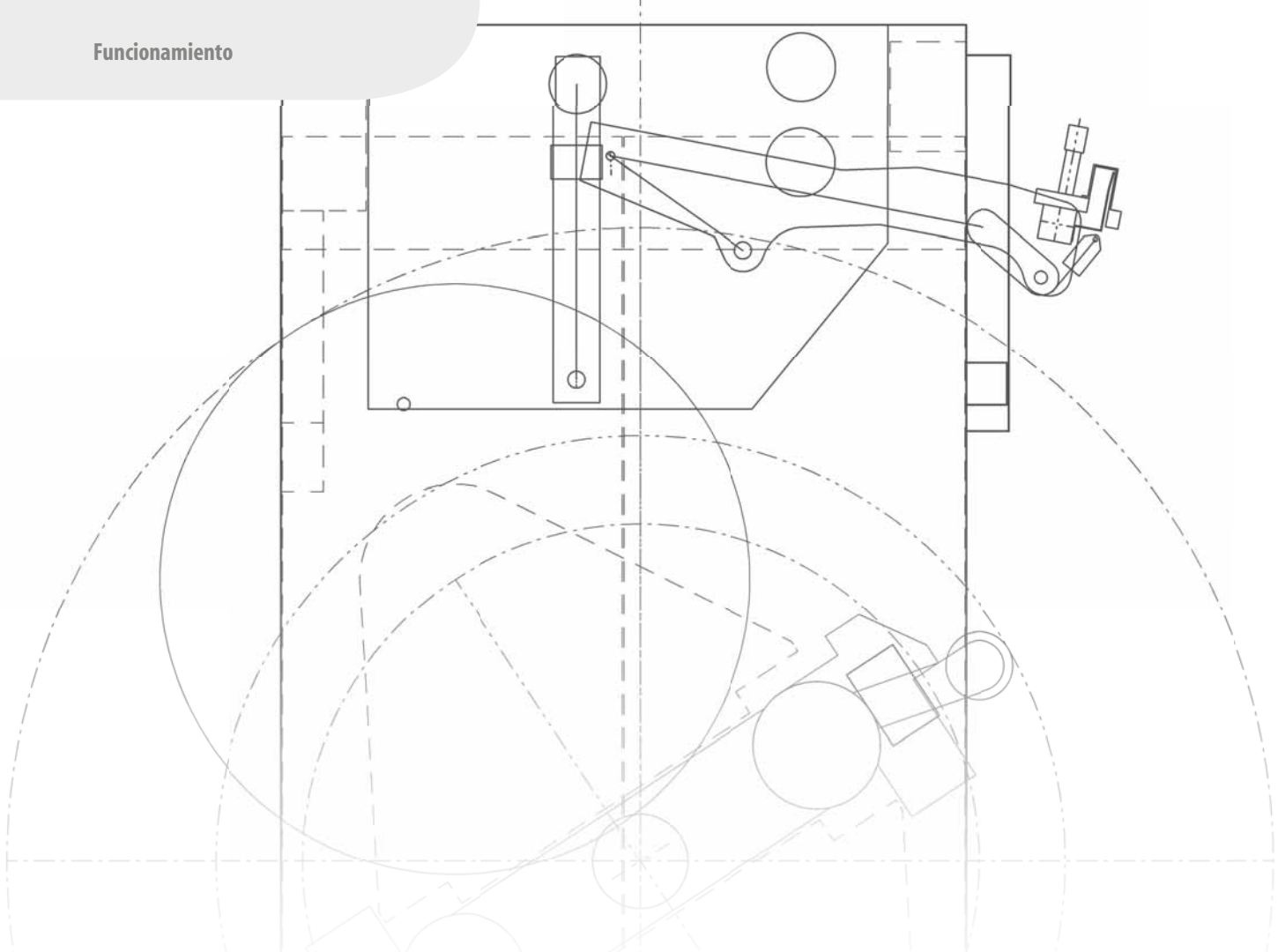

Un cambio perfecto

con cualquier velocidad de máquina

La elevada seguridad de adherencia del cambiador de bobinas Pastomat garantiza un cambio de bobinas automático completamente fiable y el abastecimiento continuado del papel a las máquinas de impresión digital, comercial y de periódicos con velocidades de banda elevadas. La corta longitud de las bandas de papel residual y la disminución de las bobinas residuales contribuyen a la reducción de la maculatura.

Colocación en el eje a medida
Los conos tensores con elementos de expansión optimizados aceptan las bobinas de papel. Todas las bobinas de papel pueden desplazarse ± 20 mm lateralmente mientras se desenrollan. Para el ajuste manual de la altura necesaria para colocación en el eje es posible mover los brazos con un botón.

Introducción más rápida de la banda de papel
La introducción automática de la banda puede efectuarse mediante cintas de introducción o con un flexible sistema de entrada de cadena. En las rotativas comerciales el regulador es autónomo, mientras que en las máquinas de periódicos es eléctrico y está integrado en el cambiador de bobinas mecánicamente.

Cambio de bobinas automático o manual
El cambio de bobinas automático es posible con cualquier velocidad de máquina, ya sea al aumentar la velocidad, a la mayor velocidad posible o al reducir la velocidad. En función del grosor del papel y de la velocidad de banda de papel, el cambio de bobina se efectúa de acuerdo con el diámetro de la bobina residual configurable. En procesos de encolado automáticos, la lámina reflectante activa el rodillo de encolado y la cuchilla separadora sobre la bobina. Al mismo tiempo se activa el desviador de maculatura tras la salida de plegadora. El desplazamiento del encolado puede minimizarse con un ajuste opcional del posicionamiento de los bordes laterales de forma automática. Independientemente del diámetro de la bobina residual, la técnica permite también la introducción manual del encolado sin detener la máquina, por ejemplo, para sustituir una bobina defectuosa.

Accionamiento central con tecnología AC
Los robustos motores auxiliares AC de los brazos portadores arrastran las bobinas al centro o las frenan. Si es necesario, actúan los frenos electromagnéticos adicionales en ambos conos. El ajuste de los brazos, el desplazamiento lateral y el movimiento de colocación en el eje de los brazos portadores de bobinas se controla mediante el eje de accionamiento AC integrado en los brazos. Gracias al aprovechamiento de la energía de frenado mediante una unidad de regeneración pueden reducirse considerablemente los costes energéticos en todo el tiempo operativo. Un cojinete engrasado de por vida y un accionamiento sin cepillos reducen considerablemente el esfuerzo de mantenimiento. Los accionamientos AC permiten en todas las situaciones una elevada constancia de tensión de la banda.

Cómodo manejo en la pantalla descentralizada

Elementos de función del KBA Pastomat C y el KBA Pastomat CL

1 Cambiador de bobinas de dos brazos con accionamiento central
2 Unidad rotatoria de los brazos portadores divididos con motorreductor AC
3 Rodillo compensador con carga neumática y compensación de la velocidad para la regulación de una tensión de banda constante
4 Ajuste de los bordes laterales mediante los brazos portadores con cambio del accionamiento eléctrico
5 Marco de basculación con captura de los puntos de encolado, rodillo de encolado y cuchilla separadora para encolar la nueva banda a la otra
6 Accionamiento AC para acelerar la nueva banda de papel y para regular la tensión de la banda
7 Componentes de control y regulación integrados en armazón lateral PC con visor del color para visualizar los datos operativos y para el manejo manual del cambio de bobina

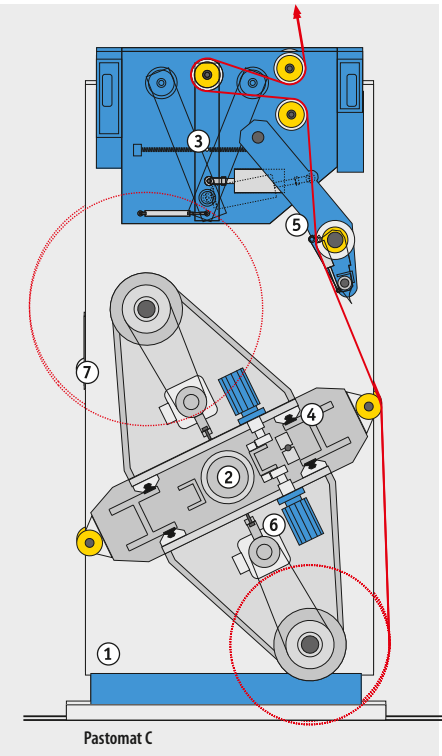

Pastomat C

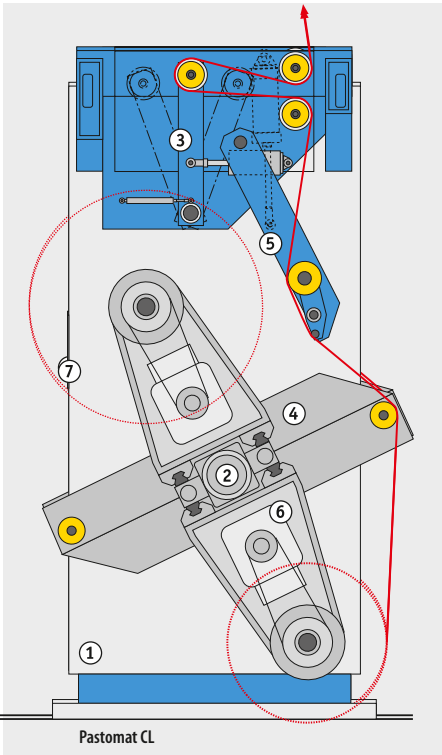

Pastomat CL

Comodidad de uso en mayúsculas

Flujo de trabajo integrado

Los cambiadores de bobinas automáticos Pastomat con pantallas de control descentralizadas y claras están totalmente integrados en el concepto de puesto de mando de la rotativa y opcionalmente pueden integrarse en un sistema de gestión de la producción.

Desde el puesto de mando es posible activar y supervisar a través de sencillas pantallas todos los estados operativos importantes del cambiador de bobinas (diámetro de la bobina residual, tensión de la banda, tiempo hasta el próximo cambio de bobina). Las funciones realizadas, como el cambio de bobinas, quedan documentadas.

El accionamiento semiautomático permite introducir todos los comandos pertinentes del cambiador de bobinas con ayuda del panel operativo en el bastidor lateral del KBA Pastomat. Adicionalmente, se visualizan los datos operativos actuales en una pantalla clara. Se pueden introducir parámetros o se pueden ver mensajes de control.

Accesorios para todos los casos
El KBA Pastomat puede equiparse opcionalmente con un sistema de diagnóstico con análisis de los datos operativos, un sistema para el registro de los datos de las bobinas, así como una conexión de módem para el diagnóstico remoto.

Las pantallas muestran todos los estados importantes del cambiabobinas desde el puesto de mando

La logística de bobinas automatizada ahorra tiempo y dinero

Papel *Just in Time*

Logística de bobinas integrada

El flujo de material de las bobinas de papel desde la descarga del camión a la descarga y evacuación de las bobinas residuales, pasando por el almacenamiento del papel, su puesta a disposición en el cambiador de bobinas y la colocación en el eje es cada vez más importante desde el punto de vista económico.

Sistema de carga de bobinas KBA Patras
El sistema KBA Patras (véase el prospecto especial) es un sistema eficaz y flexible de transporte de las bobinas de papel (Papierrollen-Transport-System) para la logística de bobinas integrada más o menos completa. Su estructura modular, desde la variante de carga manual o completamente automatizada (con plataforma móvil, carriles y carro de transporte de bobinas) hasta la solución logística completamente automática, permite una adaptación óptima a las necesidades de producción y de espacio disponibles en cada caso. En su nivel máximo de automatización, la descarga de las bobinas del camión, su almacenamiento, la preparación al empalme, la carga de los cambiadores de bobinas y la evacuación de la bobina residual se realizan casi sin operaciones manuales. Con KBA Patras A la logística del papel, desde el camión hasta la bobina residual, se vuelve parte de un proceso de producción completamente en red que permite ahorros considerables en costes, tiempo, personal y maculatura. KBA planifica e implanta el concepto logístico adecuado para cada necesidad.

Estación de desembalaje de KBA
En la estación de desembalaje, que el usuario controla con unos pedales y que está equipada con rodillos elevadores, se retira el embalaje de modo rápido, ahorrando papel. Se registra por separado, para una evaluación interna, el peso de la bobina embalada, desembalada o preparada para el encolado.

KBA Eco Splice
Con Eco Splice se ofrece un potente equipo automático de preparación al encolado. Además de una mayor seguridad en el cambio de bobinas que previene los posibles errores manuales con un equipo estandarizado de preparación al encolado, KBA Eco Splice contribuye a facilitar el manejo y a mejorar la rentabilidad.

Estación de desembalaje con dispositivo de pesaje

Mayor productividad y seguridad con dispositivo automático de preparación al encolado KBA Eco Splice

KBA Pastomat en una rotativa de inyección de tinta de 2,8 m de ancho para el mercado de envases de cartón ondulado

KBA Pastomat CL en una rotativa de periódicos

El KBA Pastomat altamente automatizado está concebido para velocidades de banda de hasta 17,2 m/s. Para los variados requisitos de producción de cada imprenta en cuanto a velocidad de banda, ancho de bobina y peso de la bobina, KBA ofrece dos variantes con una excelente relación precio/rendimiento: las versiones Classic y Classic Large. Con un mantenimiento mínimo, una fiabilidad absoluta y un cómodo manejo, el KBA Pastomat sienta nuevas bases en el mercado de los cambiadores de bobinas. El cambiador de bobinas de alta tecnología está preparado para integrarse en una logística del papel integral. La automatización de la carga de bobinas de papel y la evacuación de la bobina residual es posible incluso a posteriori.

KBA Pastomat

De un vistazo

	KBA Pastomat C	KBA Pastomat CL	KBA Pastomat CL para impresión digital
Aceleración/Frenado de bobina:	en centro de bobina con motor AC	en centro de bobina con motor AC	en centro de bobina con motor AC
Tensión eléctrica:	3 x 400 V (50 Hz)	3 x 400 V (50 Hz)	3 x 400 V (50 Hz)
Velocidad de encolado:	máx. 17,2 m/s	máx. 17,2 m/s	máx. 5,1 m/s
Peso de las bobinas:	máx. 2.200 kg	2.200 - 6.000 kg	máx. 4.500 kg
Diámetro de la bobina de papel:	máx. 1.270 mm mín 450 mm (para encol. autom.)	máx. 1.524 mm mín. 450 - 500 mm (para encol. autom.)	máx. 1.524 mm mín. 500 mm (para encolado automático)
Diámetro de bobina residual:	mín. 110 mm	mín. 110 - 190 mm	mín. 125 - 190 mm
Ancho de bobina:	1.280, 1.760 mm	1.280, 1.760, 2.100, 2.520 mm	2.520, 2.800 mm
Rollos de papel según IFRA:	76 mm	76/150 mm	76/150 mm
Gramaje del papel:	24 - 170 g/m² Opción hasta 250 g/m²	24 - 170 g/m² Opción hasta 250 g/m²	37 - 250 g/m² Opción hasta 400 g/m²
Tensión de la banda:	15 dN/m	15 dN/m	15 dN/m
Ajuste de bordes laterales:	± 20 mm	± 20 mm	± 20 mm
Peso:	aprox. 7 t	aprox. 7,5 - 18 t	18 t
Altura:	2.645 mm	2.645 - 3.090 mm	3.090 mm

Opciones

- Regulación de bordes laterales y centro en bobina de papel
- Equipamiento eléctrico específico para el país
- Sistema de diagnóstico con análisis de los datos operativos
- Conexión por módem para diagnóstico a distancia desde el servicio técnico
- Carga de bobinas manual KBA Patras M
- Carga de bobinas automática KBA Patras A
- Preparación automática al encolado KBA Eco Splice
- Estación de desembalaje manual con y sin mecanismo de báscula
- Código de barras para capturar los datos de las bobinas

KBA Pastomat
de Koenig & Bauer Group

Para cualquier pregunta, diríjanse
al Dpto. de Ventas:
KBA-Digital & Web Solutions AG & Co. KG
Postfach 60 60
97010 Würzburg, Alemania
Friedrich-Koenig-Str. 4
97080 Würzburg, Alemania
Tel: +49 (0)931 909-0
Fax: +49 (0)931 909-4101
info@kba.com
www.kba.com
05/2016-es Printed in Germany

Nuestra representación:

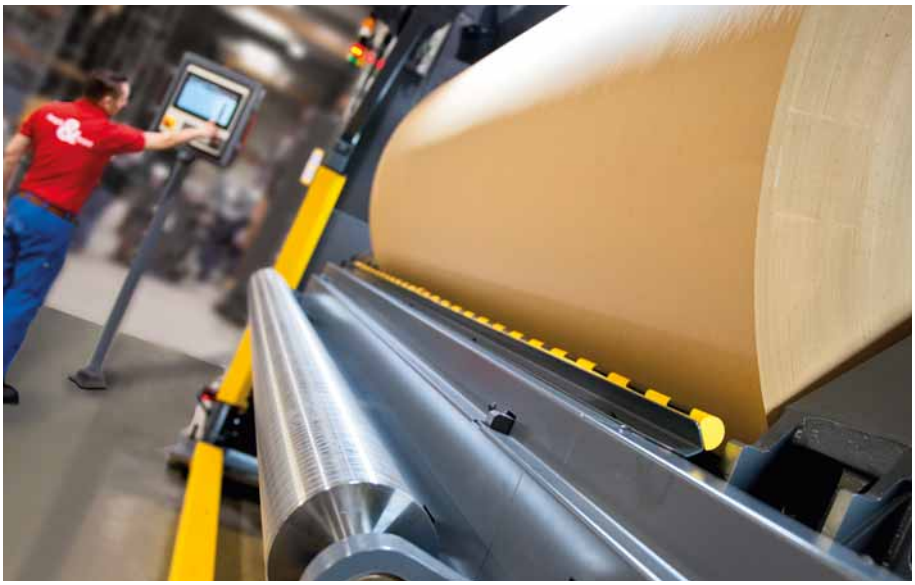

KBA
Koenig & Bauer Group