KBA C32 - C80

Las productivas rotativas de alto rendimiento para la impresión industrial de ilustraciones

KBA
Koenig & Bauer AG

KBA
KBA

Por delante de la competencia

Aprovechar las oportunidades del mercado

Las máquinas de doble perímetro C32, C48, C56, C64, C72 y C80 son instalaciones de alto rendimiento en formato vertical (Long Grain) para la impresión industrial de ilustraciones de 32 a 80 páginas A4.

La innovadora técnica, la elevada rentabilidad, la flexibilidad de producción y la facilidad de manejo de las rotativas comerciales de KBA le ayudarán a ser más competitivo. Adicionalmente, como el constructor más antiguo y polifacético de máquinas de impresión del mundo, le ofrecemos la estabilidad y fiabilidad que necesita para su seguridad de planificación.

El offset de bobina comercial para la impresión de productos comerciales, suplementos, libros, catálogos, folletos publicitarios y revistas, a pesar del cambio en los medios y de la impresión digital, continuará siendo uno de los procesos productivos dominantes en la industria gráfica. No obstante, las imprentas comerciales deben satisfacer exigencias cada vez más elevadas en cuanto a calidad, costes de los ejemplares, rapidez de entrega y flexibilidad de formato. Y las rotativas de KBA dan respuesta a estas necesidades.

Automatización allí donde aumenta el rendimiento neto o reduce los trabajos de manejo y mantenimiento. Y, evidentemente, una gama completa de opciones de equipamiento que le permiten la configuración de máquina óptima para sus necesidades de producción o la diferenciación que busca en el mercado. La "C" esconde potentes instalaciones de gran volumen para la impresión comercial y de suplementos de alta calidad, así como máquinas especiales para la impresión de libros.

Resumen de puntos destacados:

- Hasta 50.000 rev.cil./h para una elevada productividad
- Canal de sujeción minimizado para menor consumo de papel y mayor flexibilidad en los formatos
- Cambio de planchas totalmente automático
- Cierres automáticos de rodillo KBA RollerTronic para menor maculatura y elevada calidad constante
- Sistemas de entintado de alimentación continua de última generación para aplicación de la tinta homogénea y exacta
- Técnica de accionamiento continua sin árbol KBA DriveTronic
- Barras volteadoras en voladizo y embudo plegador para un acceso óptimo
- Plegadora seleccionable automáticamente P5 para todas las variantes importantes de producción
- Plegadora de pinzas variable única V5 para la producción de páginas horizontales y verticales
- Innovador sistema de tensión de cintas para un reducido desgaste y unos resultados de plegado exactos para plegadoras P5 y V5
- Regulación de producto totalmente automática en el tercer plegado para plegadoras P5 y V5
- Técnica de cortadora para una productividad máxima
- Moderna técnica de control con sistema de preajuste inteligente KBA LogoTronic
- Integración de procesos basada en JDF mediante KBA LogoTronic professional

Planificación inteligente de la inversión

Reducidos costes del ciclo de vida útil

Optar por una rotativa comercial de KBA es una buena decisión. Mediante un diálogo continuo, desarrollamos con Usted una instalación de producción personalizada, basada en nuestra dilatada experiencia y nuestro amplio know-how en la construcción de máquinas de impresión, así como los procedimientos de construcción y fabricación más modernos.

La seguridad de la inversión comienza con la planificación de su nueva máquina de impresión. Tras sólidos cálculos económicos, se realiza una minuciosa preparación del proyecto y la planificación de los pla-

zos. La mejor tradición en la construcción de máquinas y los centros de procesamiento CNC más modernos garantizan una máxima calidad de fabricación para una larga vida útil de la máquina.

La técnica probada en las áreas de control y automatización le ahorrará tiempo y costes de personal. Los grupos preinstalados reducen los tiempos de montaje y puesta en servicio. La robustez de la construcción y del diseño para su funcionamiento las 24 h del día, el reducido mantenimiento y nuestro servicio postventa en todo el mundo con especialistas cualificados garantizan una elevada disponibilidad.

Abastecimiento de papel

Just in Time

La logística del papel integrada de KBA incluye como opción la automatización completa de todo el recorrido del papel, desde el suministro y almacenamiento de las bobinas hasta la descarga de la bobina residual y su evacuación, pasando por la entrega y carga de las bobinas preparadas en el cambiador.

El mando y control electrónicos de cada paso en modernos puestos de mando es una parte decisiva del sistema.

KBA Patras se caracteriza por su robusta construcción, poco mantenimiento y atractiva relación calidad-precio. La optimización de la logística del papel con Patras permite ahorros considerables en los costes y la maculatura.

Accionamiento de las bobinas en el centro de la bobina con robustos motores AC

La estructura modular, desde la variante manual de suministro de bobinas hasta la automatización completa de la logística de papel, garantiza la adaptación óptima a las necesidades de producción y al espacio disponible.

El cambiador de bobinas de alto rendimiento KBA Pastomat con accionamiento central se puede integrar sin problemas en la logística automatizada del papel.

Los cambiadores de bobinas de KBA disponen de brazos portabobinas separados y ajustables por motor, y procesan bobinas de más de 2 m de ancho y un peso superior a 6 t.

El proceso de encolado tras gastarse la bobina de papel se lleva a cabo automáticamente a plena velocidad de producción. Con la técnica sin correa de Pastomat CL, la preparación al encolado es sencillísima.

Los brazos portabobinas separados de serie de Pastomat RC se pueden ajustar gradualmente con un motor eléctrico. Como sirven para diferentes anchuras de bobina, se garantiza la máxima flexibilidad al cambiar la producción.

Otros prospectos le informan detalladamente sobre la eficaz logística del papel con KBA Patras, así como sobre los cambiadores de bobinas de la última generación KBA Pastomat.

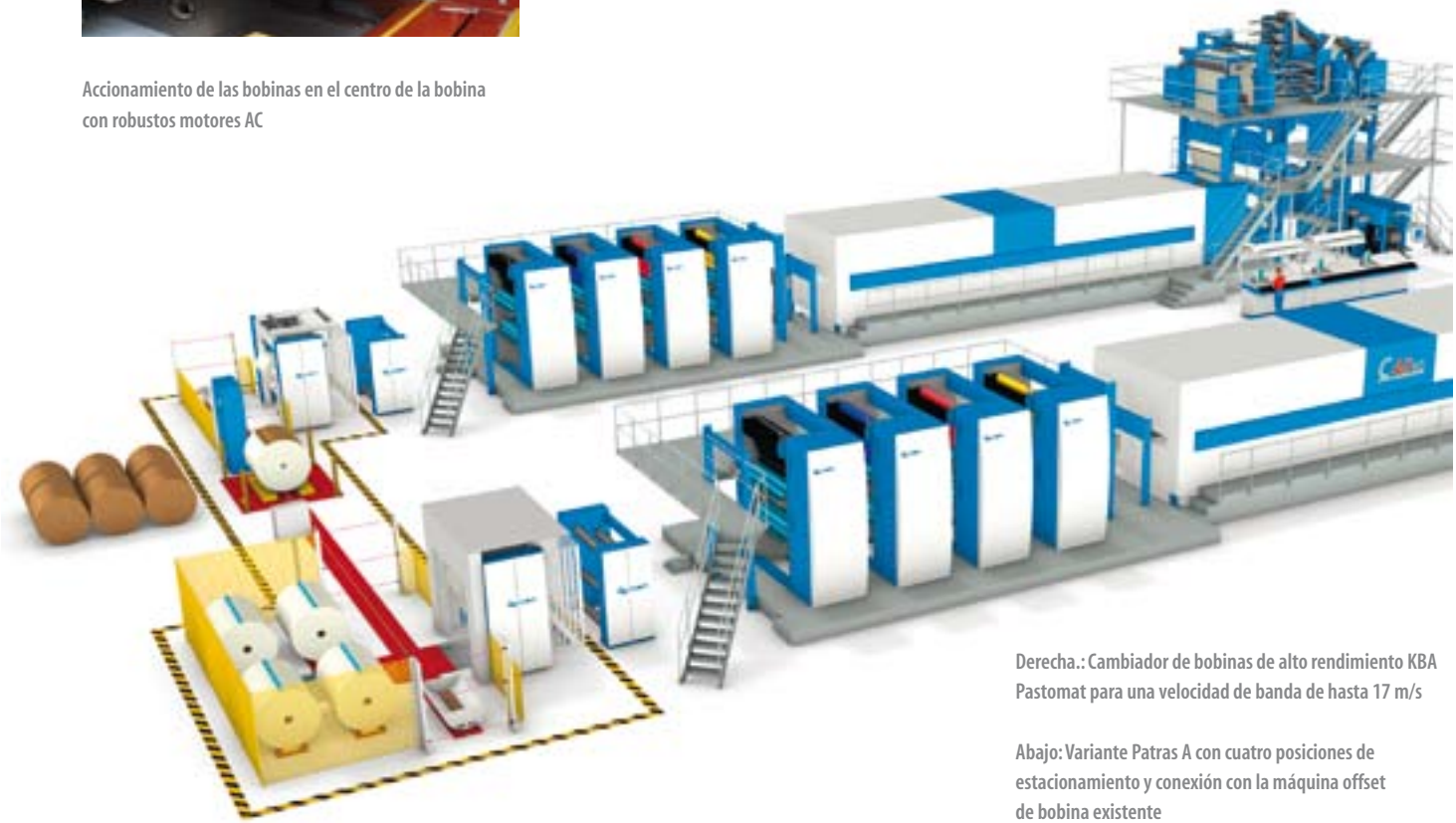

Derecha.: Cambiador de bobinas de alto rendimiento KBA Pastomat para una velocidad de banda de hasta 17 m/s

Abajo: Variante Patras A con cuatro posiciones de estacionamiento y conexión con la máquina offset de bobina existente

KBA

KBA

Calidad y seguridad de la producción

Cuerpos de impresión de primera

Los cuerpos de impresión de las máquinas de doble perímetro KBA C aúnan la construcción de máquinas de alta calidad con un sistema electrónico avanzado; están concebidos para las duras condiciones con tres turnos al día.

Los cilindros portaplanchas y portacauchos garantizan una marcha suave de la máquina y una óptima calidad comercial incluso con la velocidad máxima de banda de 17 m/s. Las estables paredes laterales en la construcción en forma de caja de fundición gris maciza evitan las vibraciones y diferencian las rotativas comerciales de KBA de algunos productos baratos disponibles en el mercado. Se trata de un requisito importante para obtener una elevada calidad de impresión y constituye la base para un funcionamiento fiable y con poco mantenimiento durante muchos años.

Las máquinas de doble perímetro de KBA ofrecen, en la gama de alto rendimiento, una solución de óptima rentabilidad tanto en tiradas altas como para producciones con muchas páginas en tiradas más reducidas.

Izda.: Acceso óptimo a los cuerpos impresores superiores por el lado de accionamiento de la rotativa de 48 páginas C48

Dcha.: Todas las funciones de un vistazo: el panel de mando con pantalla en la unidad impresora reduce los recorridos de los impresores

La calidad de impresión como prioridad

Entintado preciso

El sistema de entintado de alimentación continua de las máquinas de doble perímetro de KBA sienta hitos en cuanto a la precisión de la aplicación de tinta. Los rodillos de conformado especial garantizan un entintado exacto y uniforme de las planchas. Tanto las estructuras más finas como las formas más difíciles se transfieren de manera clara al papel.

Los cuatro cilindros distribuidores oscilantes con recubrimiento especial logran una distribución especialmente precisa de la tinta. Todos los cilindros distribuidores y rodillos del tintero están integrados en la regulación térmica del sistema de entintado, por lo que garantizan la temperatura uniforme de la tinta para un resultado óptimo de impresión. Los circuitos de agua de refrigeración se pueden regular por separado.

Tres rodillos dadores, uno de ellos oscilante, transfieren la tinta y el agua de forma uniforme a la plancha, evitando con fiabilidad la repetición de imagen. La velocidad del rodillo del tintero accionado por motor se puede regular tanto desde el puesto de mando como desde el pupitre ColorTronic. Los rodillos del tintero y de mojado tienen curvas de aceleración libremente ajustables.

Los grandes tinteros con traviesas a prueba de torsiones y posición de contacto perfectamente definida se pueden conectar a un suministro central de tinta. Las cuchillas del tintero están divididas en el ancho de los tornillos del tintero y se pueden preajustar o ajustar a distancia centralmente desde el pupitre ColorTronic. La conexión digital con la preimpresión para el preajuste se proporciona por defecto.

Por motivos ecológicos y económicos, el sistema de mojado está concebido para la impresión sin alcohol. El ductor de mojado, con recubrimiento de goma y accionado por electromotor, el rodillo cromado accionado y oscilante para la transferencia del agua de mojado y el rodillo mojador oscilante de gran diámetro proporcionan un rápido equilibrio agua/tinta al arrancar la máquina. El rodillo dador del sistema de mojado, al igual que los rodillos dadores del sistema de entintado, sigue al cilindro portaplanchas en el ajuste diagonal y se pone en contacto y se retira neumáticamente al cambiar la producción. La cuba de agente de mojado mantiene constante y homogénea la temperatura del agente de mojado en todo el ancho mediante aislamiento de doble pared y dos admisiones de agente de mojado. La supervisión de la temperatura y del nivel de agente de mojado se realiza electrónicamente.

Dcha.: Sistema de entintado de alimentación continua para exigencias máximas

Sistema de mojado para impresión sin alcohol

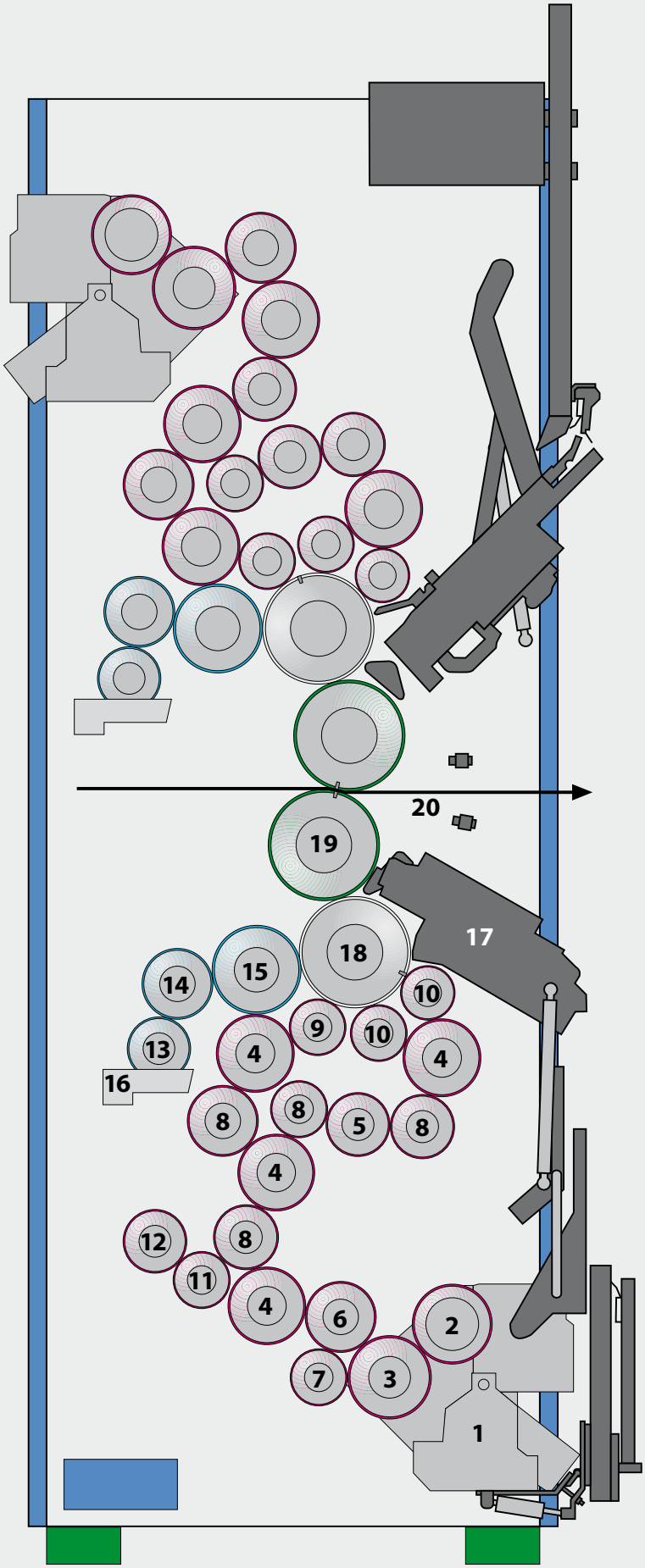

1 Tintero
2 Rodillo del tintero
3 Rodillo de alimentación continua
4 Cilindro distribuidor de tinta
5 Rodillo de transferencia de tinta (rilsan)*
6 Rodillo de transferencia de tinta
7 Rodillo cargador
8 Rodillos de transferencia de tinta
9 Rodillo entintador oscilante
10 Rodillos entintadores
11 Rodillo de transferencia de tinta
12 Rodillo de racleta
13 Ductor de mojado
14 Rodillo cromado oscilante
15 Rodillo mojador oscilante
16 Fuente de agua de mojado
17 Sistema automático de cambio de planchas
18 Cilindro portaplanchas
19 Cilindro portacauchos
20 Banda de papel

* El rodillo SprayLow reduce la tendencia a salpicaduras y niebla. La superficie más rugosa conduce mejor la tinta y vacía el rodillo de alimentación continua de manera más precisa que los rodillos de la competencia.

Más productividad y menos consumo

El cuerpo de impresión al detalle

Las máquinas de doble perímetro de KBA están concebidas para una máxima productividad. El cambio de planchas totalmente automático reduce los tiempos de preparación y parada, y ha probado su eficacia en rotativas comerciales y de periódicos con una elevada fiabilidad y poco mantenimiento.

Mediante dos accionamientos AC por unidad impresora, el cambio de planchas se puede realizar simultáneamente en el cuerpo de impresión superior e inferior, así como en todos los cuerpos. Pero esto no es todo. El concepto de accionamiento también permite el ajuste exacto y rápido del registro circunferencial sin trabajos mecánicos. Los electromotores se encargan del proceso de ajuste con una precisión mucho mayor que los sistemas de ajuste mecánicos.

Con dos motores por unidad impresora, tanto la fuerza de frenado como la fuerza de aceleración son considerablemente más reducidas que en los conceptos de 1 motor aún habituales en el mercado. Paralelamente, este avance técnico supone piezas con una menor carga mecánica y reduce el mantenimiento. Las unidades impresoras refrigeradas por agua garantizan una elevada constancia de impresión incluso si la máquina se usa sin apenas interrupciones.

El canal de sujeción minimizado en el cilindro portaplanchas y portacauchos permite la reducción del perímetro, disminuyendo el consumo de papel y aumentando la calidad de impresión ya que se eliminan las vibraciones no deseadas que se producen a elevadas velocidades de impresión.

El cilindro portacauchos de acero macizo niquelado y el cilindro portaplanchas, también niquelado, tienen un equilibrado dinámico y giran sin juego en cojinetes de tres hileras que no precisan mantenimiento. Los anchos aros de guía de acero especial proporcionan una marcha suave y aumentan la vida útil. La mantilla de caucho se tensa uniformemente por medio de dos husillos. El ajuste de los registros lateral, circunferencial y diagonal desde el puesto de mando reduce el tiempo de preparación y la maculatura.

Los cilindros portacauchos con regulación térmica y los rodillos de entintado de material reforzado con fibra de carbono garantizan un proceso de impresión estable en marcha continua en las categorías de alto rendimiento y elevado número de páginas. El mayor número de rodillos de entintado –en comparación con máquinas de la competencia– con un aumento del diámetro permite una impresión de fondos equilibrada y saturada. Adicionalmente, el mayor diámetro de los rodillos significa un menor desgaste de los mismos, lo que también es aplicable a los rodillos mojadores de grandes dimensiones de las nuevas máquinas de doble perímetro de la serie C de KBA.

Cambio de planchas totalmente automático

1. Expulsión de la plancha usada, nueva plancha en posición de parada
2. Las pinzas que se desplazan verticalmente sujetan la plancha usada
3. La nueva plancha de impresión se introduce de manera totalmente automática
5. Ahora el operario puede retirar de forma ergonómica la plancha usada. El cambio de planchas ha finalizado por completo

Innovación y eficacia

RollerTronic: el cierre de rodillo que facilita el trabajo a los impresores

Sin duda, el cierre de rodillo automático RollerTronic –ofrecido únicamente por KBA y patentado– es una contribución importante a la facilidad de manejo, la reducción del mantenimiento y la rentabilidad. No en vano RollerTronic ya se ha instalado más de 50.000 veces en rotativas comerciales y de periódicos.

KBA RollerTronic coloca y ajusta todos los rodillos de entintado en cuestión de dos minutos de forma automática pulsando un botón en el puesto de mando. Por consiguiente, el impopular ajuste manual de los rodillos –que supone mucho tiempo y dinero– con períodos de inactividad durante horas es cuestión del pasado.

Los rodillos ajustados de forma óptima garantizan la transferencia uniforme de la tinta por todo el ancho del rodillo. El desgaste de los rodillos se reduce drásticamente con RollerTronic y los ciclos del costoso engomado se prolongan considerablemente. KBA RollerTronic previene de forma efectiva los rodillos entrecruzados o con un desgaste desigual.

Los rodillos correctamente ajustados reducen los costes de mantenimiento, disminuyen el consumo de energía y garantizan unas condiciones óptimas de impresión en marcha continua.

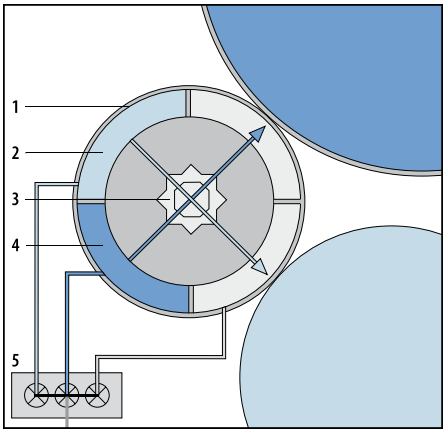

Puntos destacados de RollerTronic:

- Considerable reducción de los costes de mantenimiento
- Considerable reducción del gasto de engomado
- Mejor eficiencia energética
- Mayor estabilidad de los procesos
- Condiciones de impresión óptimas

Funcionamiento del cierre de rodillos ajustable automáticamente

1 Cámara de presión para posición retirada del rodillo
2 Cámara de presión para ajustar la presión ejercida sobre el cilindro distribuidor de tinta
3 Mecanismo de bloqueo (tras el ajuste automático)
4 Cámara de presión para ajustar la presión ejercida sobre el cilindro portaplanchas
5 Módulo de control y regulación de presión para situar el cilindro y activar la presión

Tiempo necesario para el ajuste de los rodillos en minutos

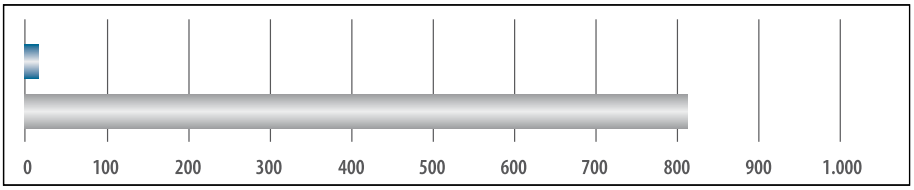

Ciclos de engomado en meses

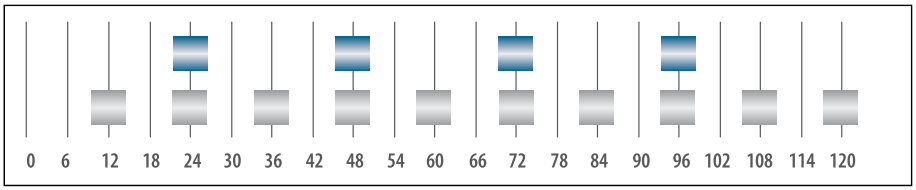

Costes de cada ajuste de los rodillos en euros para 4 unidades impresoras

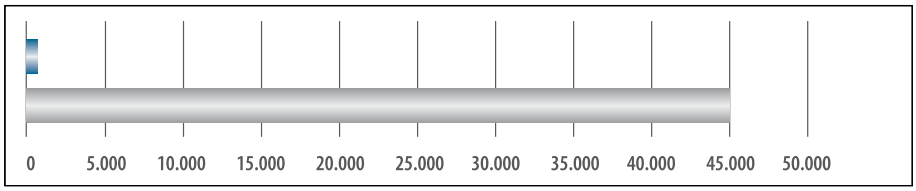

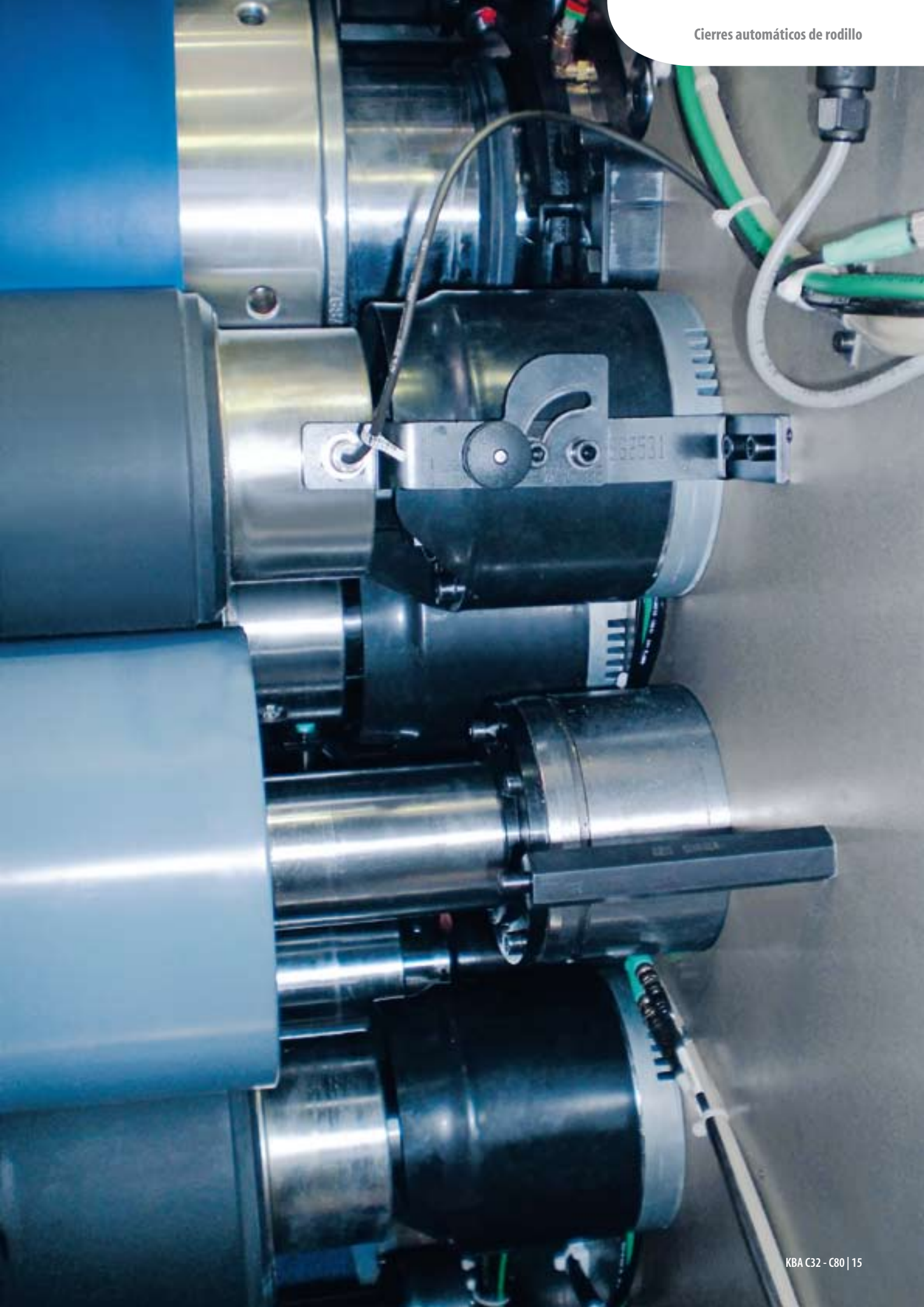

Ribbon 4

Variable y rápida

Flexibilidad en la superestructura

La flexibilidad de la superestructura tiene una influencia decisiva en las posibilidades de producción de toda la instalación. En la superestructura de las máquinas de doble perímetro se puede cortar la banda en tiras de diferente ancho. Las barras volteadoras están apoyadas sobre la marcha por un lado, permitiendo así un acceso sin problemas y una rápida introducción del papel.

La guía de tiras optimizada con rodillos de revolteo mejora la marcha del papel y los posibles preajustes. Teniendo las tiras de papel prácticamente la misma longitud, se consigue una tensión uniforme en cada tira. Los recorridos de las tiras claramente definidos permiten el preajuste de los componentes de la superestructura, incluso en producciones impresas por primera vez en la máquina.

Las barras volteadoras microporosas y patentadas son una probada característica exclusiva de KBA; reducen considerablemente el consumo de aire comprimido y, por lo tanto, ahorran energía. Con anchos de banda diferentes, no es necesario realizar trabajos de ajuste. Las barras volteadoras –sin suciedad ni repinte– permiten una marcha estable de las tiras de papel sobre un fino colchón neumático.

En combinación con los grupos adicionales disponibles adicionalmente, como Skip-slitter, cosedora de tiras y secciones, dispositivo suavizador y de encolado, así como dispositivo de separación en la salida de la plegadora, se logra una enorme flexibilidad de producción y diversidad de productos de acuerdo con las actuales exigencias del mercado.

Los grupos de corte se pueden ajustar individualmente por motor desde el puesto de mando, y están preparados para la aspiración de polvo. El punto de corte definido con exactitud entre la cuchilla superior e inferior permite el efecto deseado de corte de tijera, es decir, un corte muy limpio con un reducido desgaste de la cuchilla y apenas creación de polvo de papel.

Los accionamientos individuales de los rodillos llamadores, regulados eléctricamente, procuran una tensión de banda constante. El preajuste y el ajuste se realizan en el puesto de mando. Así se reducen drásticamente los tiempos de ajuste y preparación. Los rodillos de refrigeración atemperan la banda de papel a la temperatura ambiente antes de su entrada en la superestructura. El grupo de rodillos de refrigeración de KBA, compuesto por cuatro o cinco rodillos, logra un óptimo grado de acción gracias a su gran ángulo de enlazamiento, lo que supone un menor consumo de agua de refrigeración y energía. Opcionalmente, también se pueden suministrar secadores de aire caliente con grupo integrado de rodillos de refrigeración.

Regulación y medición de la tinta para la mejor impresión

Grupos de corte para un exacto corte de tijera

Marcha estable de la banda gracias a nuevos materiales en las barras de volteo

Más tiempo productivo

Plegadora de punturas P5 más rápida

La plegadora determina la velocidad de producción y la variedad de productos de toda rotativa offset. La configuración de las máquinas de doble perímetro de KBA con la plegadora P5 con cilindros de cinco secciones es ideal para altas velocidades de banda.

Este grupo de alto rendimiento se ha concebido modularmente. Usted decide lo que necesita para su empresa y su mercado.

En la versión básica se pueden obtener producciones con primer plegado transversal y tercer plegado en producción coleccionada o doble. El tercer plegado doble y el paso del tercer plegado superior a la salida del inferior se ofrecen ya en la versión estándar. El equipamiento básico también incluye perforación longitudinal y transversal. El siguiente nivel de ampliación es la salida separada para las producciones con plegado transversal.
El tercer nivel de ampliación permite el segundo plegado transversal en paralelo. También se puede adquirir opcionalmente una cosedora de secciones.

El preajuste y el cambio de producción automatizados, seguros y sencillos desde el puesto de mando reducen en cualquier nivel de ampliación los tiempos de preparación y cambio de producción en las múltiples variantes de producción posibles. Con la P5 puede reaccionar flexiblemente a nuevas tendencias del mercado y ofrecer a sus clientes posibilidades de producción nuevas e interesantes.

Las principales ventajas son las opciones de ajuste por motor del primer plegado transversal, el segundo plegado transversal y el tercer plegado compuesto únicamente de un módulo, lo que permite tiempos de cambio muy reducidos con diferentes variantes de plegado. La perforación longitudinal y transversal se puede ajustar sobre la marcha en profundidad y anchura o en profundidad y perímetro para ajustar la perforación y la precisión de plegado a los correspondientes tipos de papel y las condiciones de producción sin una gran maculatura.

Las elegantes soluciones en la superestructura posibilitan la gran variedad de producción de la plegadora

Las plegadoras P5 se han optimizado con recorridos de cinta cortos y vías de cintas anchas, lo que garantiza un transporte del producto muy silencioso.

El sistema neumático de tensión de cintas evita de forma efectiva el alargamiento de las cintas transportadoras y garantiza una tensión constante de las cintas. El desgaste y los ciclos de mantenimiento se reducen considerablemente. Además, es posible influir en la tensión de las cintas incluso durante la producción.

La regulación totalmente automática del producto en el tercer plegado –ya conocida y probada en la C16– también se utiliza en la nueva generación de máquinas de doble perímetro de KBA con plegadoras P5 y V5.
El producto se frena de forma eficiente y con apenas desgaste y, ya durante la fase de frenado, se coloca exactamente en la dirección de plegado y se orienta.
La regulación totalmente automática del producto funciona de manera autoajustable. Es muy fiable independientemente de la velocidad de producción y del grosor del producto. Se obtienen resultados de plegado buenos constantes, incluso con oscilaciones de la velocidad.

La plegadora P5 es modélica por la flexibilidad de su producción, sus tiempos de cambio mínimos, la gran precisión de su plegado y su escaso mantenimiento con una elevada fiabilidad y un manejo sencillo.

1 Embudo plegador
2 Rodillos plegadores del embudo
3 Rodillos llamadores accionados
4 Perforación longitudinal
5 Perforación transversal
6 Rodillo llamador accionado
7 Cilindro de corte
8 Accionamiento descentralizado
9 Cosedora
10 Cilindro colector
11 Cilindro de quijadas/cuchillas plegadoras
12 Cilindro de quijadas plegadoras
13 Cuchilla plegadora tercer plegado
14 Rodillos plegadores
15 Salida de palas
16 Salida de pliegos
17 Salida de palas plegado transversal
18 Salida de plegado transversal

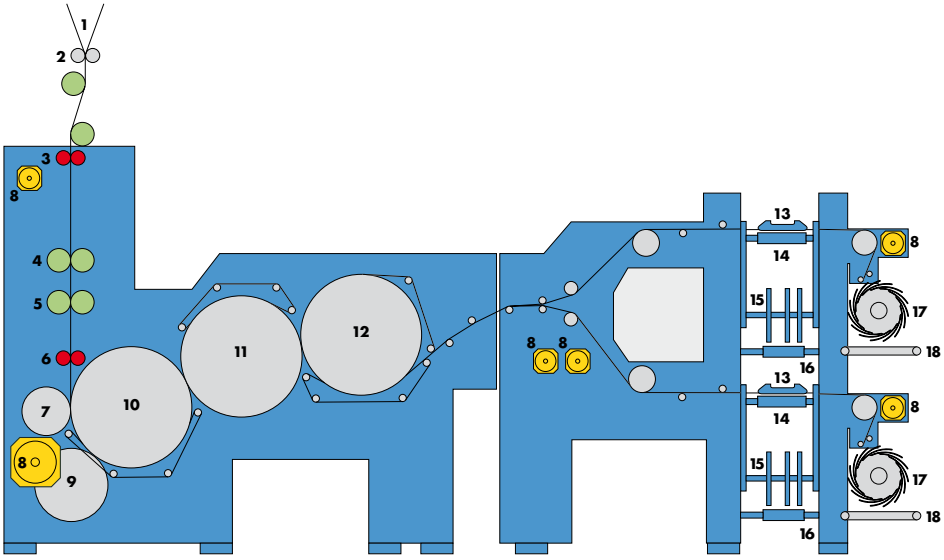

Flexibilidad para el cambio

Plegadora de pinzas V5 de formato variable

Aquellos impresores de offset de bobina que sientan que el formato fijo de la máquina limita su flexibilidad tienen la posibilidad de producir páginas en horizontal y vertical con una sola máquina gracias a la plegadora de pinzas V5.

Por este motivo, muchos usuarios han optado por las máquinas de doble perímetro de KBA. KBA debe el know-how de las plegadoras V5 a sus muchos años de experiencia con plegadoras de huecograbado.

Por ejemplo, la plegadora de pinzas V5 permite en una C72 cambiar de 72 páginas A4 en orientación vertical a 96 páginas casi A4 en orientación horizontal, lo que crea características únicas en un disputado mercado. De este modo, la V5 es la respuesta adecuada a la creciente competencia en el mercado de productos comerciales.

El requisito para aprovechar esta variabilidad es una superestructura equipada para el elevado número de tiras de la rotativa. Los cilindros de corte antepuestos de la V5 permiten unas longitudes de corte variables, por ejemplo, 620 y 413,3 mm. Evidentemente, la V5 también cuenta con los principales detalles técnicos de la P5, como la eficaz técnica de accionamientos individuales.

La V5 ofrece la posibilidad de aprovechar mejor la rotativa mediante una amplia gama de productos y no solo a través de acuerdos de precios y, por consiguiente, usarla de manera más rentable. Gracias a la amplia oferta, la imprenta puede satisfacer los deseos de los clientes de forma más flexible, garantizándose una posición especial en el mercado.

Con la V5, las imprentas comerciales cuentan con un grupo con muchas ventajas. Ofrece mayor margen de maniobra en un mercado muy disputado. En determinados casos, incluso puede ser innecesario invertir en una segunda máquina de formato apaisado, lo cual supone una ventaja económica decisiva para una estructura de pedidos centrada en las numerosas posibilidades de producción de la plegadora.

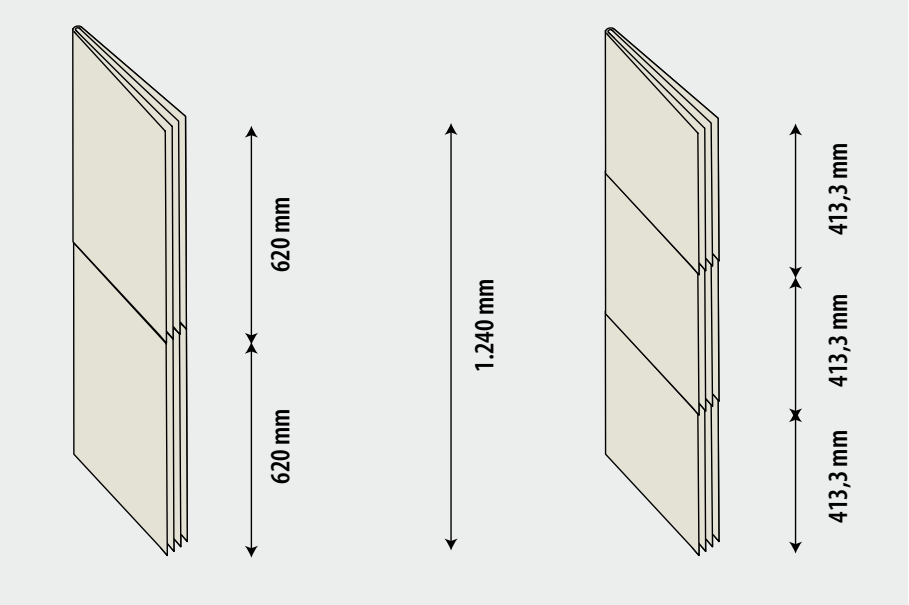

El cilindro de corte antepuesto permite obtener longitudes de corte variables

Reducir los costes de producción

Producción sencilla con cortadora

El aparato de corte de KBA reduce drásticamente los costes de producción e inversión. En la cortadora solo se emplean elementos giratorios. No hay ningún efecto de frenado por movimientos de desviación. Especialmente en producciones con escaso número de páginas, se logran velocidades elevadas.

Este principio constructivo reduce drásticamente los costes de producción e inversión, al tiempo que permite un enorme rendimiento. En determinados casos, el aparato de corte puede constituir una alternativa práctica a las plegadoras comerciales de KBA. Optimiza la producción de 4, 8, 12 y 16 páginas.

Los detalles principales:
- Corte a un 1/3 o un 1/4 de perímetro
- Dos embudos de entrada, desplazables transversal y longitudinalmente
- Anchura de entrada variable
- Rebordeado longitudinal variable frente a la punta del embudo
- Dispositivo de separación en las ruedas de palas

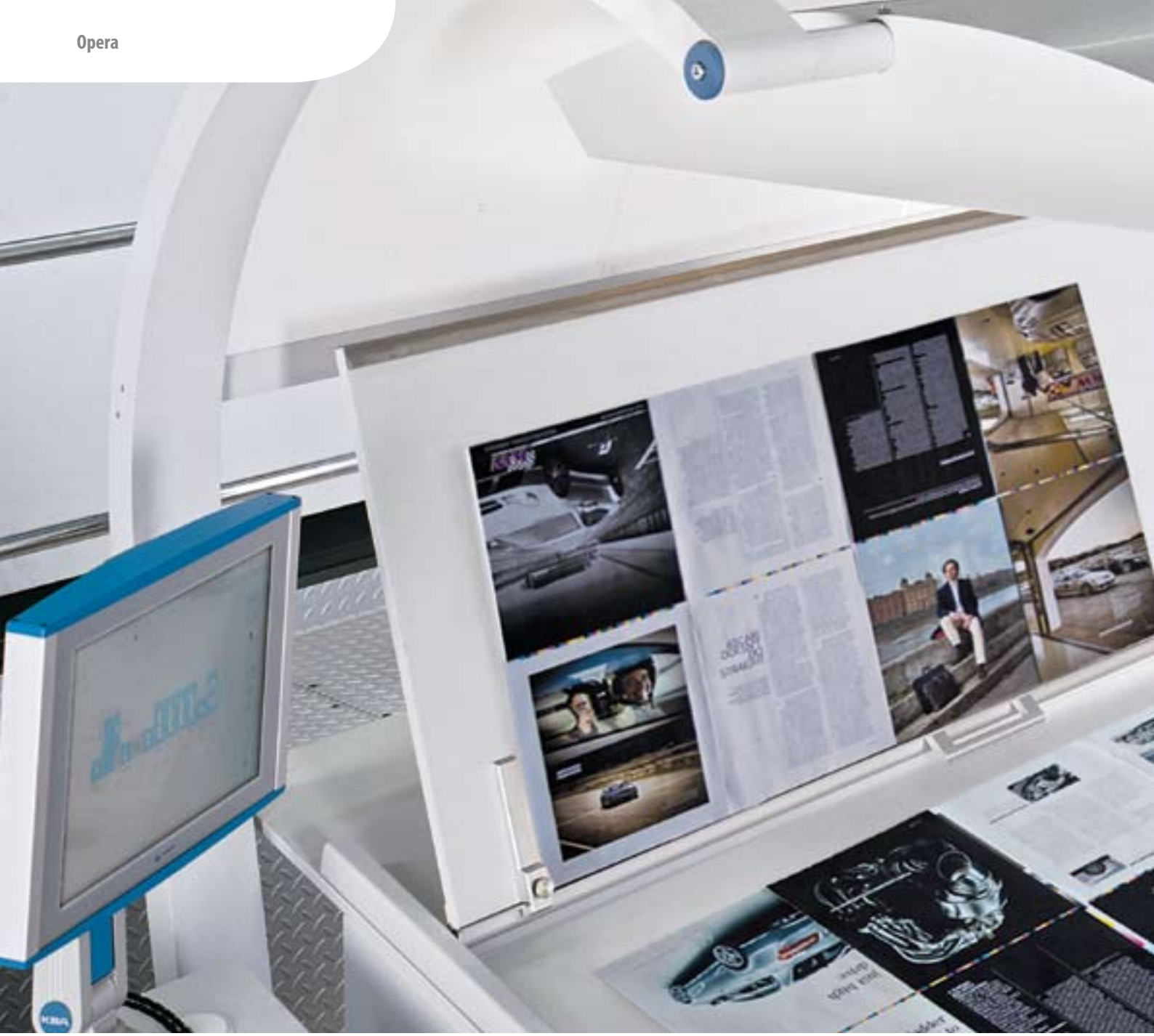

Open Ergonomic Automation System

Diálogo eficiente con la máquina

En la serie C de KBA, el puesto de mando KBA ErgoTronic diseñado pensando en los usuarios, el sistema automático de preajuste de la máquina KBA EasyTronic y el sistema de gestión de la producción KBA LogoTronic son los componentes fundamentales de un concepto integrado de automatización. Mediante la inteligente técnica de mando a nivel de grupos y las claras pantallas de manejo, el impresor controla en todo momento la rotativa en todas las fases de producción desde la central de mando. El sistema KBA Opera (Open Ergonomic Automation System) de construcción modular incluye todos los componentes para un diálogo rápido entre la persona y la máquina.

KBA ErgoTronic
El puesto de mando de la nueva serie C combina a la perfección la funcionalidad y la estética. Todas las funciones relevantes para la producción, incluido el cambio automatizado de la plegadora, se activan desde el puesto de mando. Las pantallas claras con mensajes de texto escrito en la pantalla táctil facilitan a los operarios trabajar centrándose en su objetivo.

KBA SupportOnline
Los empleados de asistencia de KBA están disponibles en todo momento a través de la línea directa de 24 horas para prestar una ayuda rápida y eficiente. La serie C puede comunicarse a través de la red o

por Internet con el ordenador del Centro de Asistencia de KBA. En caso de que se produzcan averías, en la mayoría de los casos se detectan rápidamente los motivos de las mismas permitiendo una ayuda rápida.

KBA ColorTronic
El pupitre ColorTronic es el puesto de trabajo central y permite el ajuste óptimo del color. El sistema de preajuste del color forma parte del equipamiento estándar. Una ancha banda de diodos muestra el perfil de color regulado en cada caso, que puede corregirse con gran rapidez.

KBA CIPLink
El convertidor CIP3 CIPLink para la transferencia de datos de la preimpresión forma parte de KBA LogoTronic. Los archivos CIP3 se leen en línea a través de la red local.
Opcionalmente, también se pueden incorporar archivos CIP4.

KBA EasyTronic
El sistema automático de preajuste de la máquina KBA EasyTronic aumenta la productividad de la rotativa y permite al mismo tiempo una considerable reducción de la maculatura. Incluye, entre otros elementos, una rápida aplicación de la tensión de banda, preajuste automático del sistema de corte, de las barras volteadoras, de los cilindros de registro y del embudo al preparar un nuevo trabajo de impresión, el lavado final según las necesidades de la producción o el preentintado definido. Opcionalmente, todos los componentes de la superestructura y de la plegadora se preajustan de acuerdo con los datos de preimpresión. Pulsando un solo botón se puede arrancar, ajustar o finalizar la producción de forma óptima.

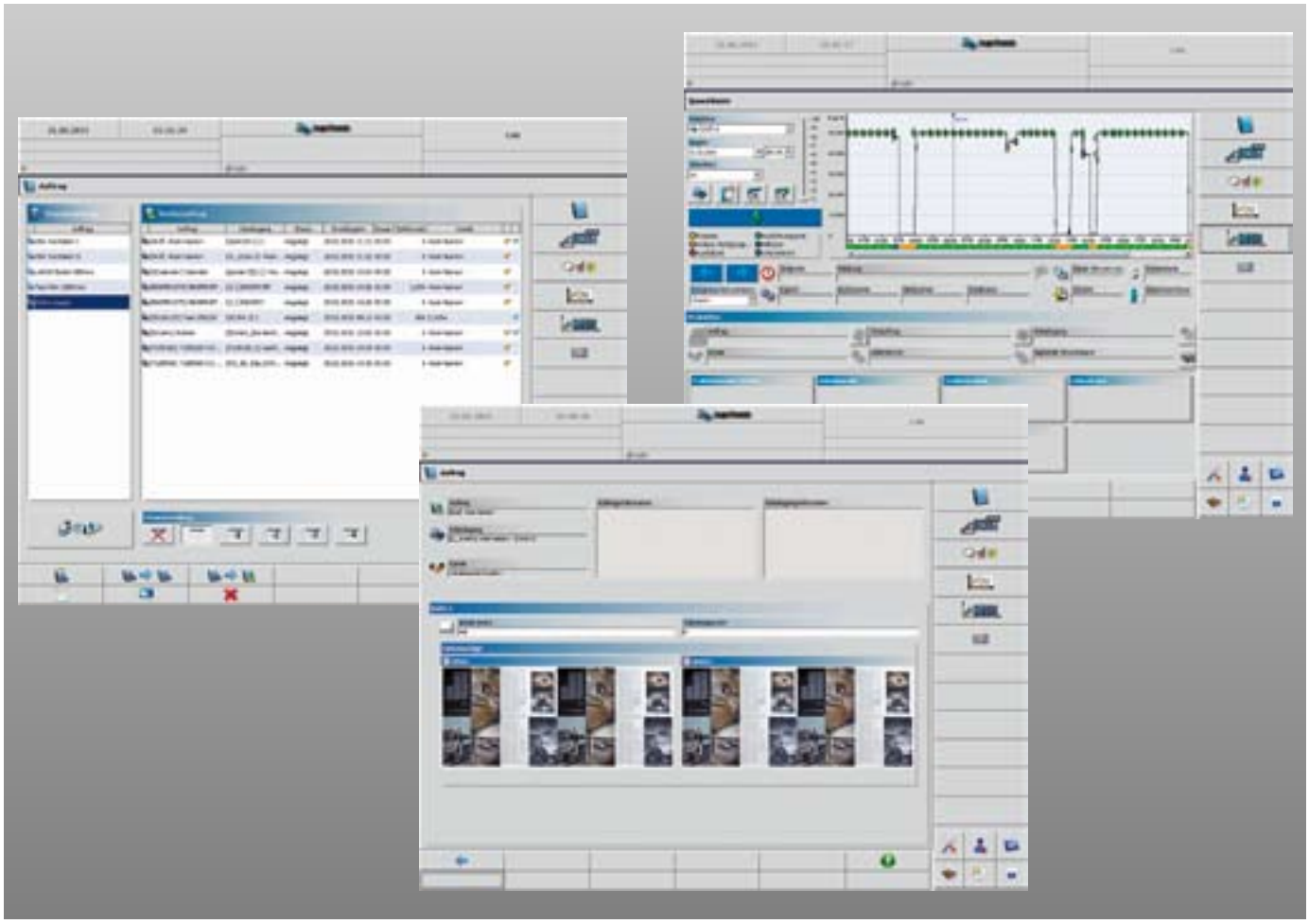

KBA LogoTronic

Flujo de trabajo digital

El flujo de trabajo global –desde la aceptación del pedido hasta su entrega pasando por la producción– acapara cada vez más la atención de las imprentas modernas. Puesto que en cada caso individual se utilizan máquinas y programas diferentes, normalmente no se puede comprar el flujo de trabajo adecuado de confección. Se debe configurar y optimizar a partir de los componentes existentes y/o disponibles en el mercado.

Con LogoTronic y LogoTronic professional, KBA ofrece herramientas apropiadas y además colabora estrechamente con prestigiosos proveedores de software para el sector. En este sentido, son posibles soluciones de red integradas basadas en JDF (Job Definition Format).

Se pueden almacenar los principales datos de preajuste de pedidos ya realizados para reducir así considerablemente los tiempos de preparación y la maculatura en producciones repetitivas. El software KBA LogoTronic que se ha perfeccionado continuamente a lo largo de los años cuenta con una interfaz de usuario unificada con una buena manejabilidad y, en caso de estar incluido en el pedido, se integra en el puesto de mando central. De este modo, el impresor siempre tiene a la vista todos los sistemas necesarios para un rápido cambio de trabajo.

LogoTronic
Por defecto, todas las máquinas comerciales de KBA están equipadas con la versión básica de LogoTronic, que garantiza la transferencia a la máquina de los datos esenciales de preajuste. La versión básica de LogoTronic incluye el módulo CIPLink, así como opcionalmente también la protocolización de los datos de tinta y papel. Para la interconexión se emplea el hardware (servidor) propio de la imprenta. Para el preajuste se transfieren los datos relativos a tornillos del tintero, rodillo del tintero y ductor de mojado.

LogoTronic professional
Para el flujo digital a la máquina de los datos de preajuste y del trabajo, para el control de la producción y para la evaluación sistemática de los datos de producción, así como para la conexión de los sistemas PPS antepuestos o del

sistema informático de la imprenta, el puesto de mando puede ampliarse con el sistema abierto de gestión de la producción LogoTronic professional. Este probado sistema conecta los datos de producción y gestión con los mensajes con una calidad renovada, donde el registro de datos de la máquina y de servicio (MDE/BDE) aporta transparencia en el nivel operativo de la máquina.

LogoTronic professional es un eslabón importante en la comunicación entre las máquinas de impresión de KBA y el MIS de la imprenta en cuestión. La conexión de nuevas máquinas KBA a un LogoTronic professional existente con máquinas de pliegos, de periódicos y de productos comerciales de KBA es posible en todo momento y, junto con las sinergias que crea, también logra una plataforma uniforme de todos los sistemas de impresión dentro de la imprenta. El acceso a la base de datos se puede efectuar directamente u, opcionalmente, a través de JDF.

PressWatch
Con el componente de LogoTronic PressWatch, el departamento de Planificación tiene una visión global de todos los trabajos que están en producción. Estados de contadores, rendimiento en impresión, datos de los trabajos, progreso de los trabajos, avisos de la máquina y un largo etcétera se indican en tiempo real.

SpeedWatch
SpeedWatch crea también en tiempo real un diagrama de tiempo y velocidad con el que se pueden comprender todos los acontecimientos y avisos de la máquina seleccionada. Toda esta información está a disposición del personal autorizado en la intranet de la empresa o a través de Internet.

JDFLink con Logotronic professional
La conexión de KBA Logotronic professional mediante la interfaz JDFLink con el componente multinivel JDF ofrece las ventajas siguientes:

- Flujo de trabajo totalmente automatizado (el software sectorial transmite los datos del trabajo al puesto de mando de la máquina de imprimir, con lo que desaparece la carpeta de trabajos)
- Acceso a LogoTronic professional desde todas las estaciones de trabajo conectadas
- Reducción de los tiempos de preparación gracias a los datos de preajuste y repetición
- Más tiempo efectivo de impresión en marcha continua por turno
- Menos maculatura
- Mayor eficacia y supresión de errores gracias al registro único de los datos
- Mejor control gracias a los datos exactos de la máquina y de producción para su cálculo posterior (ya no es necesario rellenar los informes diarios)
- Más transparencia al poder acceder a todos los datos de trabajo, de preajuste y de la máquina
- Información amplia y transparente para la dirección de la empresa

Impresión respetuosa con el medio ambiente

Accionamientos individuales económicos y ecológicos

Las máquinas de doble perímetro de KBA están equipadas con accionamientos individuales DriveTronic desde hace años. Los motores AC se accionan en función de los procesos, es decir, el número de revoluciones y el par de giro son variables y solo consumen la energía realmente necesaria.

Los accionamientos de última generación cumplen la normativa actual sobre eficiencia energética.

Las máquinas comerciales de KBA reducen la emisión de disolventes volátiles.

Gracias a la reducida maculatura y la impresión con menos alcohol o sin alcohol, se ha podido reducir de forma demostrable la emisión de disolventes volátiles, lo que no solo beneficia el medio ambiente, sino que también está en línea con los modernos requisitos del puesto de trabajo en cuanto a ergonomía y salud.

Técnica de accionamientos individuales desde el cambiador de bobinas hasta la plegadora, pasando por las unidades impresoras y la superestructura

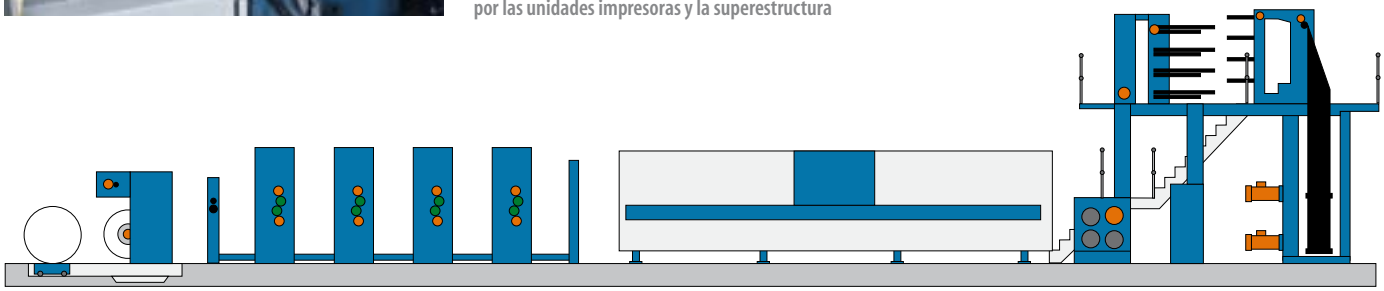

KBA C32 - C80

De un vistazo

Datos técnicos	C32	C40	C48	C56	C64	C72	C80
Perímetros* en mm	1.156-1.240						
Ancho de papel* máx. mm	1.000	1.075	1.450	1.680	1.905	1.980	2.280
Velocidad de producción máx. rev./h	45.000 **						

* Otros perímetros y anchos de banda si así se solicita ** Opcional 50.000 rev./h

Equipamiento básico

- Cambiador de bobinas KBA
- Dispositivo ensanchador
- Equipo de lavado de mantillas
- Dispositivo tomador del papel
- Grupo de rodillos de refrigeración KBA
- Grupo silicona
- Regulación del registro de colores
- Regulación del registro de corte
- Encorvadora
- Regulador de tensión y velocidad KBA
- Unidades impresoras
- Instalación de agua de mojado
- Secador con/sin postcombustión
- Superestructura con piso de barras volteadoras
- Regulación del centro de banda
- Equipo de regulación de tinta
- Plegadora de cambio automático P5

Opera (estándar)

- Sistema de gestión de la producción KBA LogoTronic
- Puesto de mando (KBA ErgoTronic)
- Control remoto de sistemas de entintado, mojado y registro (KBA ColorTronic)
- Concepto de accionamiento sin árbol longitudinal (KBA DriveTronic)
- Integración CIP3

Opera (opciones adicionales)

- Sistema de gestión de la producción KBA LogoTronic professional
- Transferencia de datos en línea (KBA CIPLink)
- Integración JDF o integración CIP4

Equipamiento adicional

- Sistema automático de carga de bobinas KBA Patras A
- Secador con postcombustión integrada
- Ajuste de la altura de la consola
- Guía transversal con máquinas en paralelo
- Pisos de barras volteadoras
- Encolado longitudinal
- Aparato de corte (cortadora)
- Sistema de lacado y engomado
- Equipo de aire comprimido
- Instalación de suministro de tinta
- Iluminación de la consola
- Sistema para segundo mojado
- Subestructura de acero con máquina en dos pisos
- Embudo auxiliar
- Plegadora V5 de formato variable
- Cosedora
- Estación de pliegue de arado
- Centro de refrigeración

Los textos y fotografías solo podrán ser utilizados con la autorización de Koenig & Bauer AG. Las ilustraciones pueden incluir equipos especiales que no están incluidos en el precio básico de la máquina. El fabricante se reserva el derecho a las modificaciones técnicas o de construcción.

KBA C32 - C80
de Koenig & Bauer AG

Para cualquier pregunta,
diríjanse al Dpto. de Ventas:
Koenig & Bauer AG
Fábrica de Würzburg
Postfach 60 60
97010 Würzburg, Alemania
Friedrich-Koenig-Str. 4
97080 Würzburg, Alemania
Tel.: +49 (0)931 909-0
Fax: +49 (0)931 909-4101
kba-wuerzburg@kba.com
www.kba.com
04/2012-sp. Printed in Germany

Nuestro representante:

KBA
Koenig & Bauer AG